CORTINA DE AIRE

Manual de instrucciones

MODELOS:

ACE1209N

ACE1212N

ACE1215N

CE - ESTANDARES DE SEGURIDAD

Todos los productos de Acson cumplen con la directiva de la Certificación Europea referente a la seguridad de la máquina, compatibilidad electromagnética y baja tensión, según los requisitos de la Unión Europea para garantizar los estándares correctos de seguridad.

MODELOS

AC E1209N ACE1212N ACE1215N

1. Descripción 1

2. Condiciones de uso.....1

3. Modelos y ca racterísticas técnicas.....2

4. Dimensiones 2

5. Características 3

6. Instalación y montaje.....4

7. Conexión eléctrica.....4

8. Comprobación final antes de puesta en servicio 5

9. Instrucciones de funcionamiento.....6

10.Mantenimiento y p reparación.....6

11.Mando a distancia y Panel de control 7

1. DESCRIPCIÓN

Este manual incluye importantes instrucciones y advertencias de seguridad. Para asegurar el correcto funcionamiento y la seguridad efectiva, lea la totalidad de las instrucciones siguientes, y sígalas antes de proceder a instalar la cortina de aire. El fabricante se reserva el derecho de efectuar cambios sin previo aviso, incluso en la documentación técnica. Conserve el manual para su uso posterior.
No se permite ninguna modificación o intervención en el sistema interno de la cortina de aire AC, lo que anularía la garantía.

2. CONDICIONES DE USO

Rango de temperatura: 5℃～40℃
Humedad relativa: <90%
Altitud sobre el nivel del mar: <1000m
Tolerencia tensión de red: ±10%

3. MODELOS Y CARACTERÍSTICAS

Todos los modelos vienen equipados con ventilador de 1 velocidad y cuentan con mando a distancia inalámbrico, carcasa de acero lacado y refuerzos de plástico.
La cortina de aire dispone de una batería calefactora eléctrica de una etapa
Los puntos de fijación se encuentran en la carcasa.
La cortina de aire se fija a la pared.
La cortina se controla sólo a través del mando a distancia o la botonera incorporada en la cortina. No se puede controlar dando y quitando la tensión de alimentación.

4. DIMENSIONES

MODELO	A	B	C	D	E	F	G
ACE1209N	900	35	240	100	300	220	195
ACE1212N	1200	35	300	100	420	220	195
ACE1215N	1500	35	360	100	360	220	195

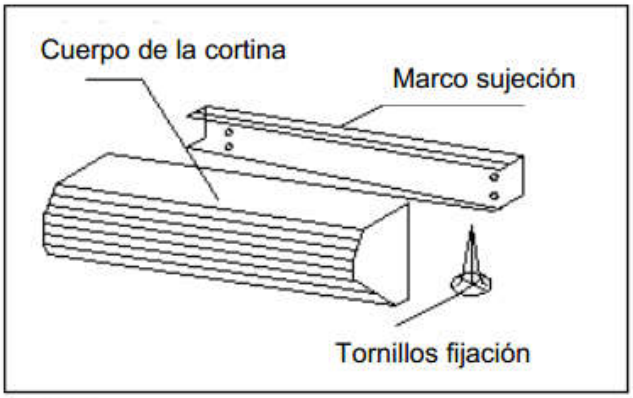

Figura 1

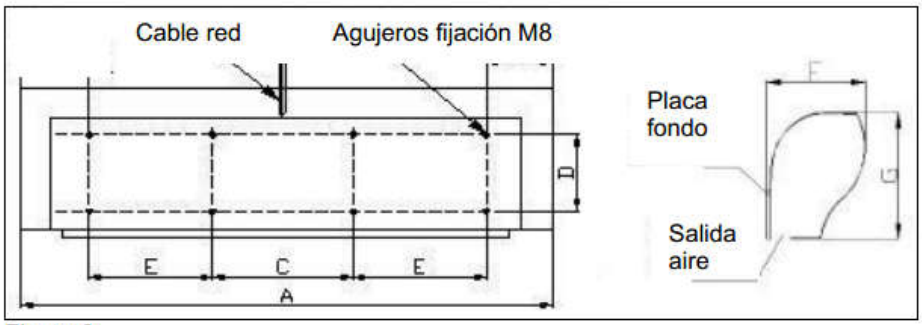

Figura 2

5. CARACTERÍSTICAS

Modelos			ACE1209N	ACE1212N	ACE1215N
Longitud cortina		mm	900	1200	1500
Altura instalación		m	2.5	2.5	2.5
Caudal máximo		m³/h	1000	1500	1800
Velocidad aire máxima		m/s	7-8	7-8	7-8
Tensión nominal		V/fase	380/3~	380/3~	380/3~
Frecuencia nominal		Hz	50	50	50
Potencia batería eléctrica		W	3500	4500	5500
Potencia motor		W	150	180	220
Nivel acústico		dB	45	47	47
Equipo	peso neto	kg	14.5	18.7	23.4
	dimensiones	mm	900*220*195	1200*220*195	1500*220*195
Embalaje	peso neto	kg	16	20.7	25.9
	dimensiones	mm	960*280*250	1260*280*250	1560*280*250

6. INSTALACIÓN Y MONTAJE

Preauciones:

- La cortina debe instalarse en una superficie vertical plana y sólida, de forma que la cortina quede libre de vibraciones que puedan producir ruido.
- Instale la cortina en el lado interior de la habitación.
- Respete la altura máxima de instalación. De lo contrario, la eficacia de la cortina se verá reducida.
- La altura entre el suelo y la salida de aire de la cortina, no debe ser inferior a 2,3m.
- La salida de aire de la cortina siempre debe quedar en la parte inferior de la misma, soplando hacia abajo.
- Escoja el tipo y número de cortinas de forma que el ancho total de las mismas sea superior al ancho de la apertura a cubrir +40mm
- La distancia entre la parte superior de la cortina y el techo, no debe ser inferior a 30 mm.
- Utilice un nivel para nivelar la cortina respecto al suelo.

Pasos:

- Para proceder con la fijación de la cortina a la pared, debe instalarse primero el marco de sujeción, que es una pieza que se fija a la pared, y que permite el montaje y sujeción de la cortina(ver figura 1)
- Realice los agujeros en la pared siguiendo el esquema de la figura 2, y rosque el marco de sujeción a la pared. Los tornillos son M8.
- Fije la cortina al marco de sujeción.

- Ajuste los deflectores para un ajuste óptimo de la dirección del flujo de aire. Ver figura 4

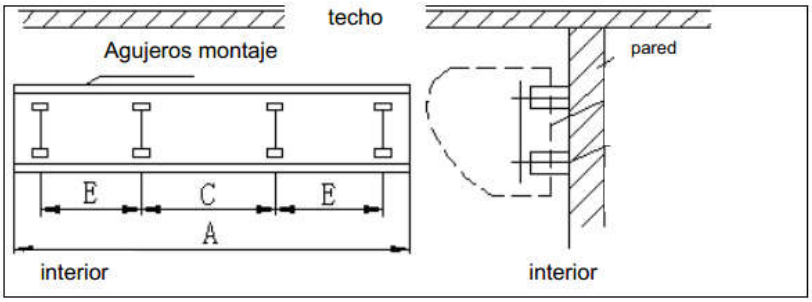

Figura 3

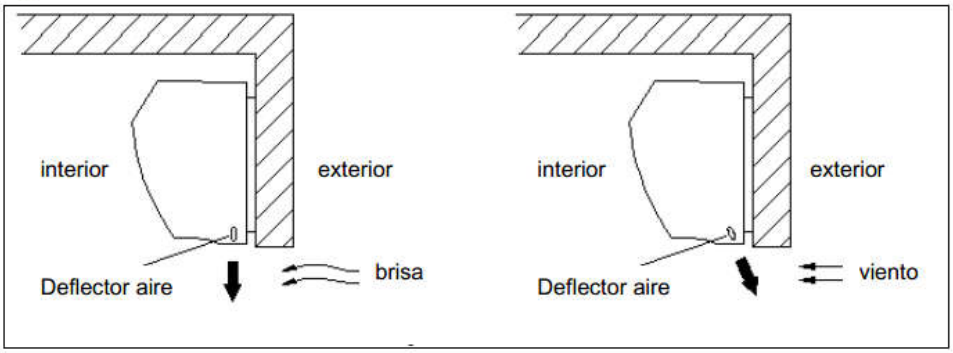

Figura 4

7. CONEXIÓN ELÉCTRICA 380V

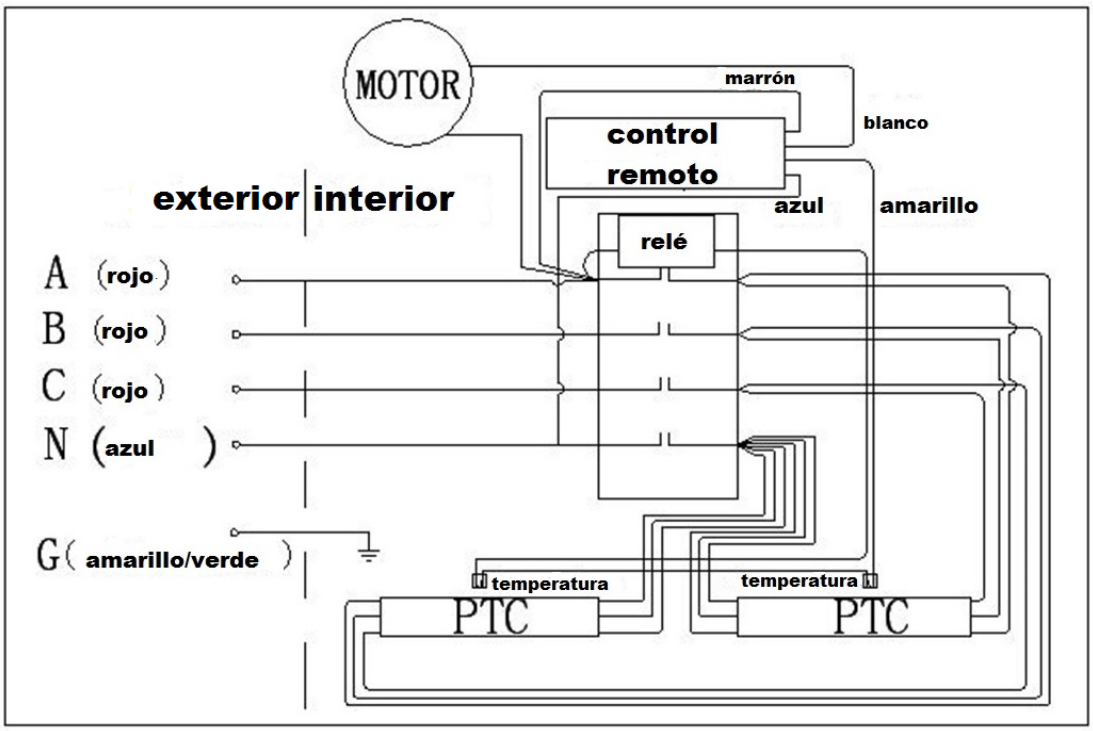

8. COMPROBACIÓN FINAL ANTES DE PUESTA EN SERVICIO

Realice las siguientes comprobaciones antes de poner el aparato en funcionamiento.

- Que la cortina de aire esté firmamente sujeta a la pared.
- Que la instalación haya seguido todas las instrucciones del manual.
- Que no haya quedado suciedad en la unidad, objetos o herramientas que pudieran dañarla.

9. INSTRUCCIONES DE FUNCIONAMIENTO

Precauciones de seguridad

- Nunca ponga en funcionamiento una cortina de aire que haya sufrido desperfectos.
- El producto es un dispositivo eléctrico, por lo que deben mantenerse las precauciones de seguridad propias del manejo de tales dispositivos.
- Los usuarios de la cortina de aire deben recibir las instrucciones adecuadas según este manual.
- El dispositivo debe utilizarse únicamente para la finalidad que le es propia.
- Cuando está en funcionamiento, la superficie de la cortina de aire puede calentarse.
- La entrada y la salida de aire no deben quedar obstruidas.

Precaución: Si la cortina de aire se prendienra fuego, extinguirlo con un extintor de CO o de polvo. Nunca con agua.

Puesta en servicio

Antes de poner la cortina de aire en funcinamiento, realice las siguientes comprobaciones:

- Que la cortina de aire esté firmamente sujeta a la pared
- Que la instalación haya seguido todas las instrucciones del manual
- Que no haya quedado suciedad en la unidad, objetos o herramientas que pudieran dañarla

10. MANTENIMIENTO Y REPARACIÓN

Precauciones de seguridad

Antes de comenzar tareas de mantenimiento, revisión o reparación, o durante las mismas, la cortina de aire debe permanecer desconectada de la red eléctrica.

Mantenimiento y limpieza por el usuario

Recomendamos revisar y limpiar a fondo la cortina de aire después de seis meses de funcionamiento. Las limpiezas deben ser llevadas a cabo según las condiciones ambientales de uso, pero no se debería dejar transcurrir más de un año. Al proceder a la limpieza, no utilice soluciones limpiadoras u objetos afilados. Debe utilizar un paño y agua jabonosa para limpiar la carcasa de la cortina de aire.

Reparación

Durante el periodo de garantía y una vez finalizado este, el servicio de mantenimiento se lleva a cabo por el fabricante o por un servicio autorizado. Al solicitar una reparación hay que describir la avería, el modelo de cortina de aire que se dedica en la etiqueta, y el lugar de instalación.

Las cortinas de aire con calefacción tienen una garantía de 12 meses cuando se cumplen todas las condiciones de la misma.

Eliminación del producto

Antes de desechar el producto, proceda a inutilizarlo. Los productos usados siguen conteniendo materias primas que pueden reutilizarse. Llévelos al punto de recogida adecuado.

El producto deberá ser destruido en el lugar destinado a tal fin, donde también es posible reciclar algunos de los materiales. Las piezas inutilizables deberán dejarse en un contenedor de basura.

T

MANDO A DISTANCIA Y PANEL DE CONTROL

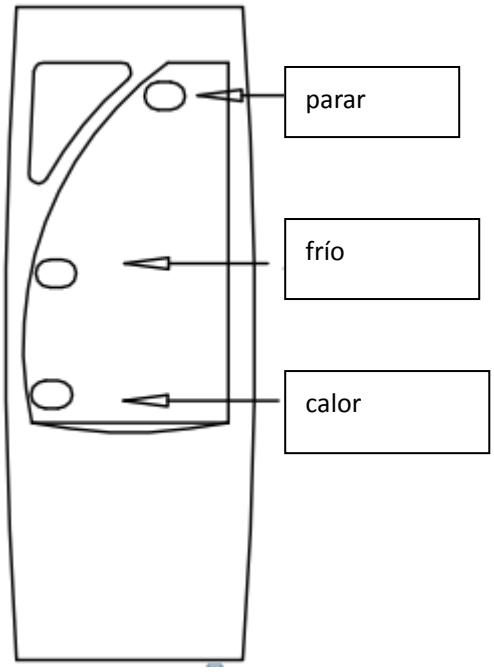

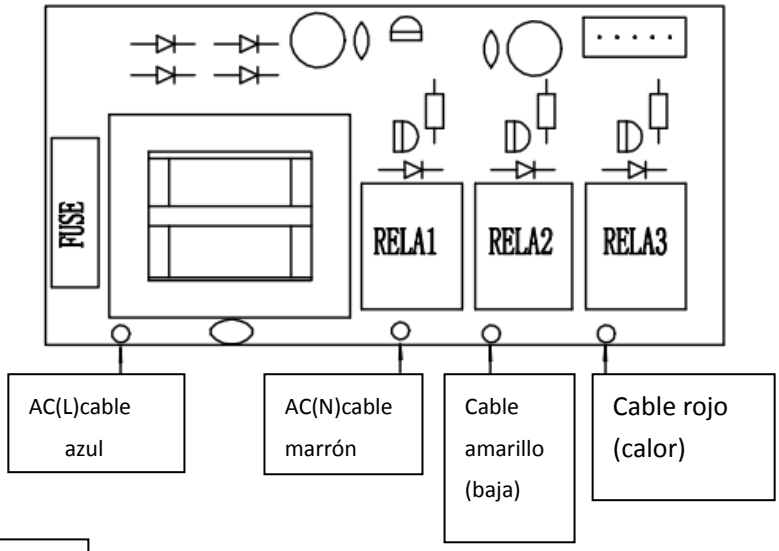

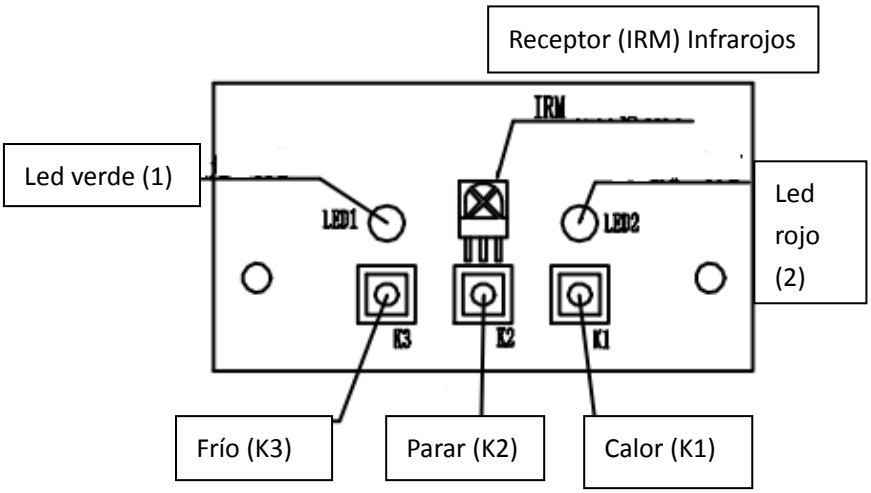

Funciones de leds y botones

1. La secuencia al pulsar el botón K1 es: ventilación-apagado-ventilación-apagado
2. La secuencia al pulsar el botón K3 es: calor–apagado-calor-apagado
3. Al pulsar el botón K3, las funciones son:
   a. Cuando sale aire frío, se para el motor y se queda en espera.
   b. Cuando sale aire caliente a velocidad alta, para de calentar , el motor se desconecta a los 30 segundos y se queda en espera.
4. LED1(indica la función del motor) está verde cuando sale aire frío
5. LED2 está rojo cuando sale aire caliente
6. En modo espera, el rojo y el verde cambian alternamente cada 0.5 segundos.
7. Entra en modo calor al pulsar el botón de calor.
   El botón solamente responde cuando está en modo ventilación
8. No coloque el cable a menos de 5mm del agujero para el tornillo del panel de control

Explicación de funciones de leds en panel de control AQ-868

estado	LEDS ROJO Y VERDE		explicación
	LED1(rojo)	LED2(verde)	
espera	⊗	⊗	Parpadean alternamente cada 0,5 segundos verde y rojo
baja	●	○	Se ilumina el led verde
alta	○	●	Se ilumina el led rojo

FRIMEC AC SPAIN, S.A.
C/ De Las Moreras, Parc.1, N68
Parque Empresarial Camporrosso Sur
28350 Ciempozuelos
Madrid
ESPAÑA

INTERFRIMEC, S.A.
Quinta Sra. Da Rocha, E.N.10-km 135.
22691-901 Santa Iria de Azoia
Lisboa
PORTUGAL

www.frimec-international.es