CORTINA DE AIRE

Manual de instrucciones

MODELOS:

ACA3509S

ACA3512S

ACA3515S

CE - ESTANDARES DE SEGURIDAD

Todos los productos de Acson cumplen con la directiva de la Certificación Europea referente a la seguridad de la máquina, compatibilidad electromagnética y baja tensión, según los requisitos de la Unión Europea para garantizar los estándares correctos de seguridad.

MODELOS

ACA3509S ACA3512S ACA3515S

1. DESCRIPCIÓN……1
2. CONDICIONES DE USO……1
3. MODELOS Y CARACTERÍSTICAS TÉCNICAS……1
4. DIMENSIONES……1
5. CARACTERÍSTICAS ……2
6. INSTALACIÓN Y MONTAJE……2
7. CONEXIÓN ELÉCTRICA……4
8. COMPROBACIÓN FINAL ANTES DE PUESTA EN SERVICIO……4
9. INSTRUCCIONES DE FUNCIONAMIENTO……4
10. MANTENIMIENTO Y REPARACIÓN……5
11. MANDO A DISTANCIA Y PANEL DE CONTROL……6
12. SENSOR DE PUERTA.....7

1. DESCRIPCIÓN

Este manual incluye importantes instrucciones y advertencias de seguridad. Para asegurar el correcto funcionamiento y la seguridad efectiva, lea la totalidad de las instrucciones siguientes, y sígalas antes de proceder a instalar la cortina de aire. El fabricante se reserva el derecho de efectuar cambios sin previo aviso, incluso en la documentación técnica. Conserve el manual para su uso posterior.

No se permite ninguna modificación o intervención en el sistema interno de la cortina de aire AC, lo que anularía la garantía.

2. CONDICIONES DE USO

Rango de temperaturas: 5℃～40℃

Humedad relativa: <90%

Altitud sobre el nivel del mar: <1000m

Tolerencia tensión de red: ±10%

3. MODELOS Y CARACTERÍSTICAS TÉCNICAS

Todos los modelos vienen equipados con ventilator y cuentan con control de dos velocidades, carcasa de acero lacado y refuerzos de plástico. Los puntos de fijación se encuentran en la carcasa.

La cortina de aire se fija a la pared.

4. DIMENSIONES

Modelos	A	B	C	D	E	F	G
ACA3509S	900	80	230	120	230	230	212
ACA3512S	1200	80	330	120	330	230	212
ACA3515S	1500	65	330	120	330	230	212

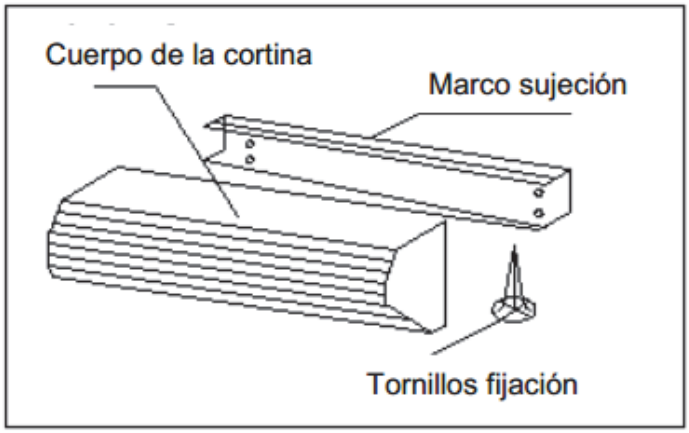

Figura 1

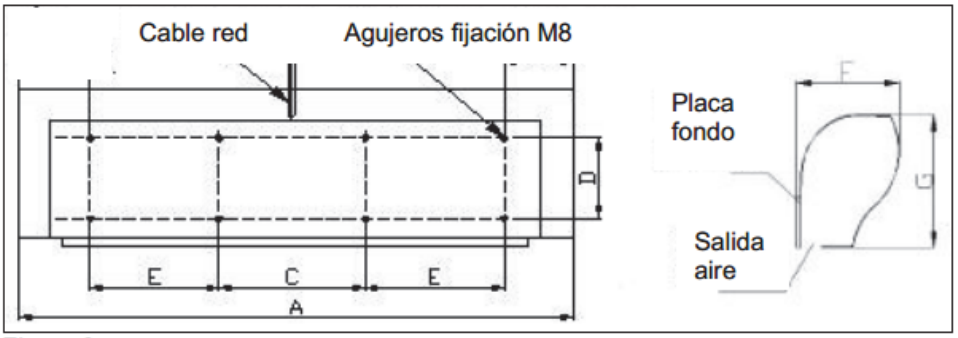

Figura 2

5. CARACTERÍSTICAS

Modelos			ACA3509S	ACA3512S	ACA3509S
Longitud cortina		mm	900	1200	1500
Altura instalación		m	3-3.5	3-3.5	3-3.5
Caudal máximo		m³/h	1020	1360	1700
Velocidad aire máxima		m/s	14.5	14.5	14.5
Tensión nominal		V/fase	220/1~	220/1~	220/1~
Frecuencia nominal		Hz	50	50	50
Potencia consumida máx		W	280	360	460
Nivel acústico		dB	44	45	48
Equipo	peso neto	kg	15.5	19	24
	dimensiones	mm	900*230*212	1200*230*212	1500*230*212
Embalaje	peso neto	kg	17	21	26.5
	dimensiones	mm	960*290*270	1260*290*270	1560*290*270

6. INSTALACIÓN Y MONTAJE

Precauciones

- La cortina debe instalarse en una superficie vertical plana y sólida, de forma que la cortina quede libre de vibraciones que puedan producir ruido.
- Instale la cortina en el lado interior de la habitación.
- Respete la altura máxima de instalación. De lo contrario, la eficacia de la cortina se verá reducida.
- La altura entre el suelo y la salida de aire de la cortina, no debe ser inferior a 2,3m.
- La salida de aire de la cortina siempre debe quedar en la parte inferior de la misma, soplando hacia abajo.
- Escoja el tipo y número de cortinas de forma que el ancho total de las mismas sea superior al ancho de la apertura a cubrir +40mm
- La distancia entre la parte superior de la cortina y el techo, no debe ser inferior a 30 mm.
- Utilice un nivel para nivelar la cortina respecto al suelo.

Pasos:

- Para proceder con la fijación de la cortina a la pared, debe instalarse primero el marco de sujeción, que es una pieza que se fija a la pared, y que permite el montaje y sujeción de la cortina(ver figura 1)
- Realice los agujeros en la pared siguiendo el esquema de la figura 2, y rosque el marco de sujeción a la pared. Los tornillos son M8.
- Fije la cortina al marco de sujeción.
- Ajuste los deflectores para un ajuste óptimo de la dirección del flujo de aire. Ver figura 4

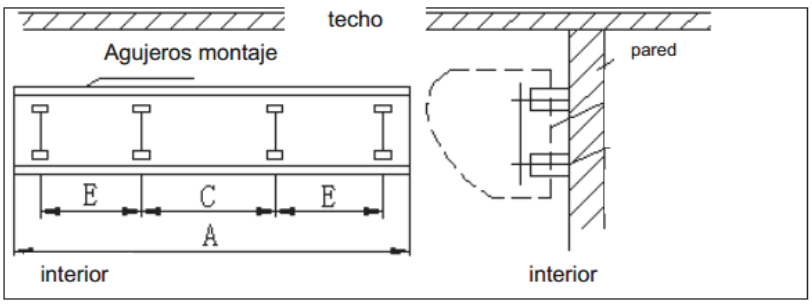

Figura 3

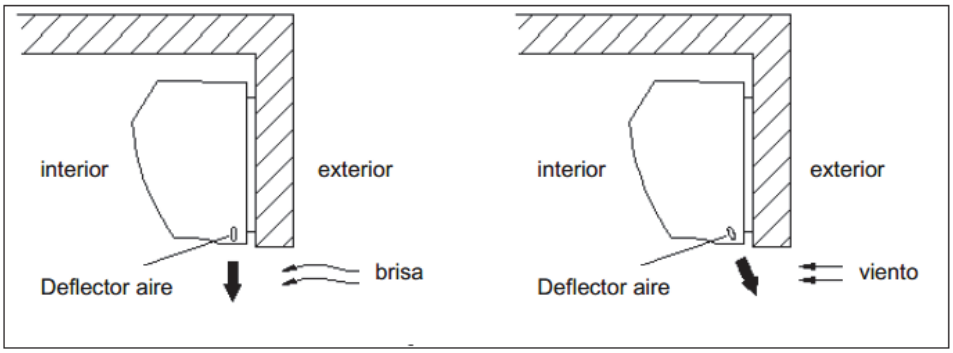

Figura 4

CONEXIÓN ELÉCTRICA

Conectar la cortina según figura 5

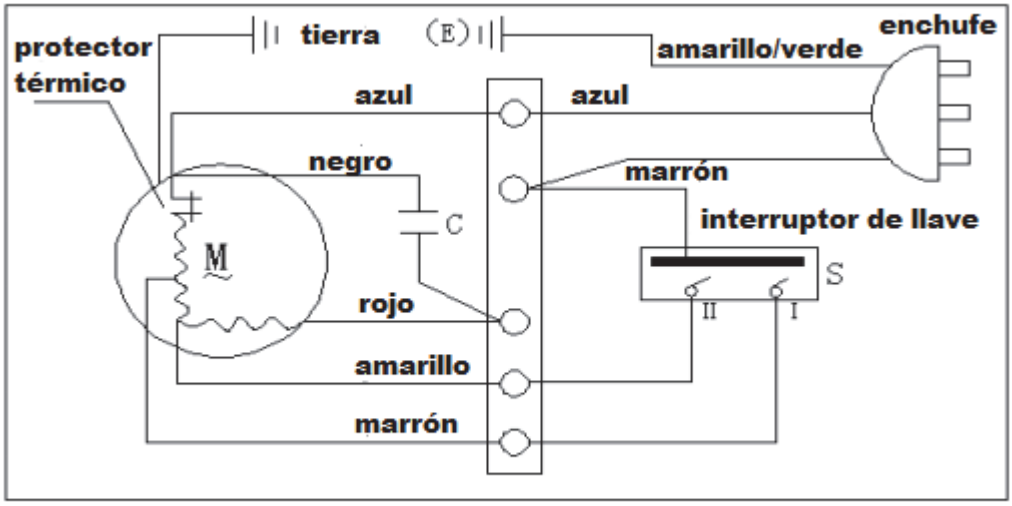

Figura 5

1. COMPROBACIÓN FINAL ANTES DE PUESTA EN SERVICIO

Realice las siguientes comprobaciones antes de poner el aparato en funcionamiento.

- Que la cortina de aire esté firmamente sujeta a la pared.
- Que la instalación haya seguido todas las instrucciones del manual.
- Que no haya quedado suciedad en la unidad, objetos o herramientas que pudieran dañarla.

2. INSTRUCCIONES DE FUNCIONAMIENTO

Precauciones de seguridad

- Nunca ponga en funcionamiento una cortina de aire que haya sufrido desperfectos.
- El producto es un dispositivo eléctrico, por lo que deben mantenerse las precauciones de seguridad propias del manejo de tales dispositivos.
- Los usuarios de la cortina de aire deben recibir las instrucciones adecuadas según este manual.
- El dispositivo debe utilizarse únicamente para la finalidad que le es propia.
- Cuando está en funcionamiento, la superficie de la cortina de aire puede calentarse.
- La entrada y la salida de aire no deben quedar obstruidas.

Precaución: Si la cortina de aire se prendiera fuego, extinguirlo con un extintor de CO o de polvo. Nunca con agua.

Puesta en servicio

Antes de poner la cortina de aire en funcinamiento, realice las siguientes comprobaciones:

- Que la cortina de aire esté firmamente sujeta a la pared
- Que la instalación haya seguido todas las instrucciones del manual
- Que no haya quedado suciedad en la unidad, objetos o herramientas que pudienran dañarla

3. MANTENIMIENTO Y REPARACIÓN

Precauciones de seguridad

Antes de comenzar tareas de mantenimiento, revisión o reparación, o durante las mismas, la cortina de aire debe permanecer desconectada de la red eléctrica.

Mantenimiento y limpieza por el usuario

Recomendamos revisar y limpiar a fondo la cortina de aire después de seis meses de funcionamiento. Las limpiezas deben ser llevadas a cabo según las condiciones ambientales de uso, pero no se debería dejar transcurrir más de un año. Al proceder a la limpieza, no utilice soluciones limpiadoras u objetos afilados. Debe utilizar un paño y agua jabonosa para limpiar la carcasa de la cortina de aire.

Reparación

Durante el periodo de garantía y una vez finalizado este, el servicio de mantenimiento se lleva a cabo por el fabricante o por un servicio autorizado. Al solicitar una reparación hay que describir la avería, el modelo de cortina de aire que se dedica en la etiqueta, y el lugar de instalación.

Las cortinas de aire con calefacción tienen una garantía de 12 meses cuando se cumplen todas las condiciones de la misma.

Eliminación del producto

Antes de desechar el producto, proceda a inutilizarlo los productos usados siguen conteniendo materias primas que pueden reutilizarse. Llévelos al punto de recogida adecuado.

El producto deberá ser destruido en el lugar destinado a tal fin, donde también es posible reciclar algunos de los materiales. Las piezas inutilizables deberán dejarse en un contenedor de basura.

MANDO A DISTANCIA Y PANEL DE CONTROL

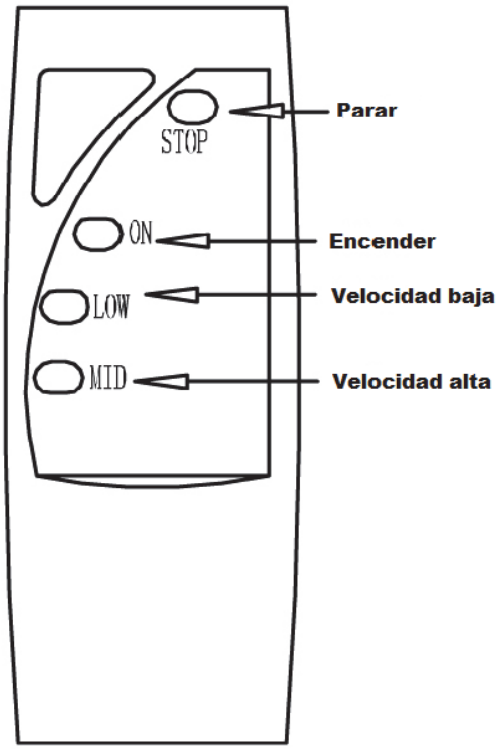

Explicación de los led verde y rojo en panel AQ-30-C

	estado	LED1(rojo)	LED2(verde)	explicación
1	espera	⊗	⊗	parpadean cada 0,5 segundos verde y rojo
2	baja	○	●	se ilumina el led verde
3	alta	●	○	se ilumina el led rojo

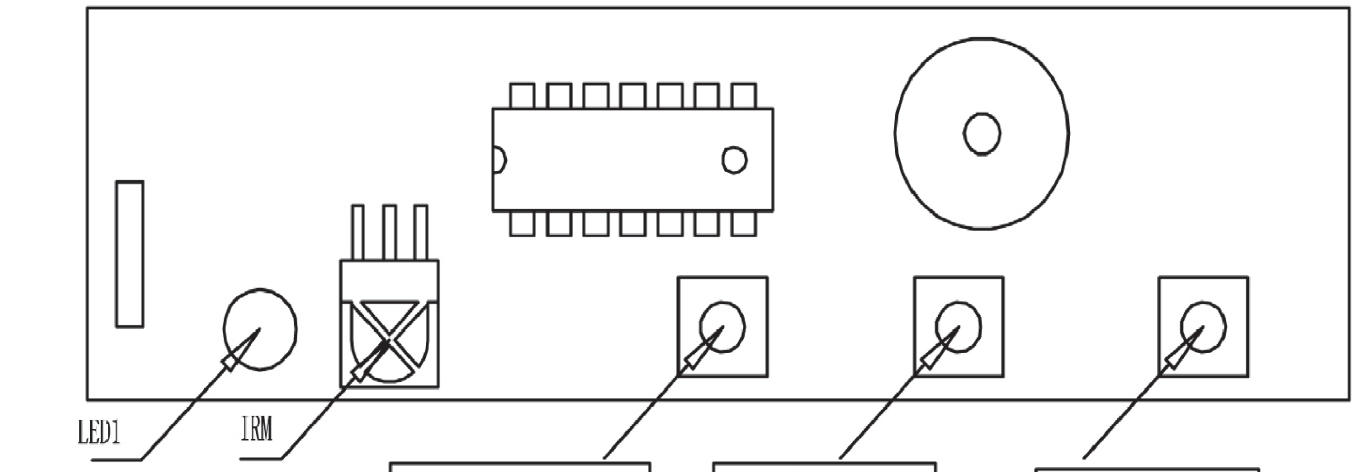

LED1 ROJO Y VERDE

Función:
encender / apagar
Cuando está en espera al pulsar 1 vez sale aire a velocidad alta. Pulsando otra vez, se apaga.

Función:
Al pulsar enciende la velocicad alta.

Pulsando por segunda vez no sucede nada

Si se pulsa cuando la máquina está en velocidad baja, para la velocidad baja y a los dos segundos pasa a velocidad alta

Función:
Al pulsar enciende la velocicad baja.

Pulsando por segunda vez no sucede nada

Si se pulsa cuando la máquina está en velocidad alta, para la velocidad alta y a los dos segundos pasa a velocidad baja

SENSOR DE PUERTA

La cortina de aire está preparada de serie para ser conectada a un contacto m agnético de puerta (no incluido), para controlar la operación de PARO/MARCHA (ON / OFF)

Para poder conectarlo, acceda a la p arte trasera de la rejilla de la cortina desde donde sale un cable con un conector (ver FIG.6).

La posición de los im anes determina si la cortina de aire opera cuando la puerta esté abierta o cerrada.

La cortina de aire funcionará cuando los imanes (Fig 6 A-B) están separados.
Para un correcto funcio namiento asegúrese que la separación m áxima entre imanes cuando entran en contacto sea inferior a 10mm.

Fig. 6

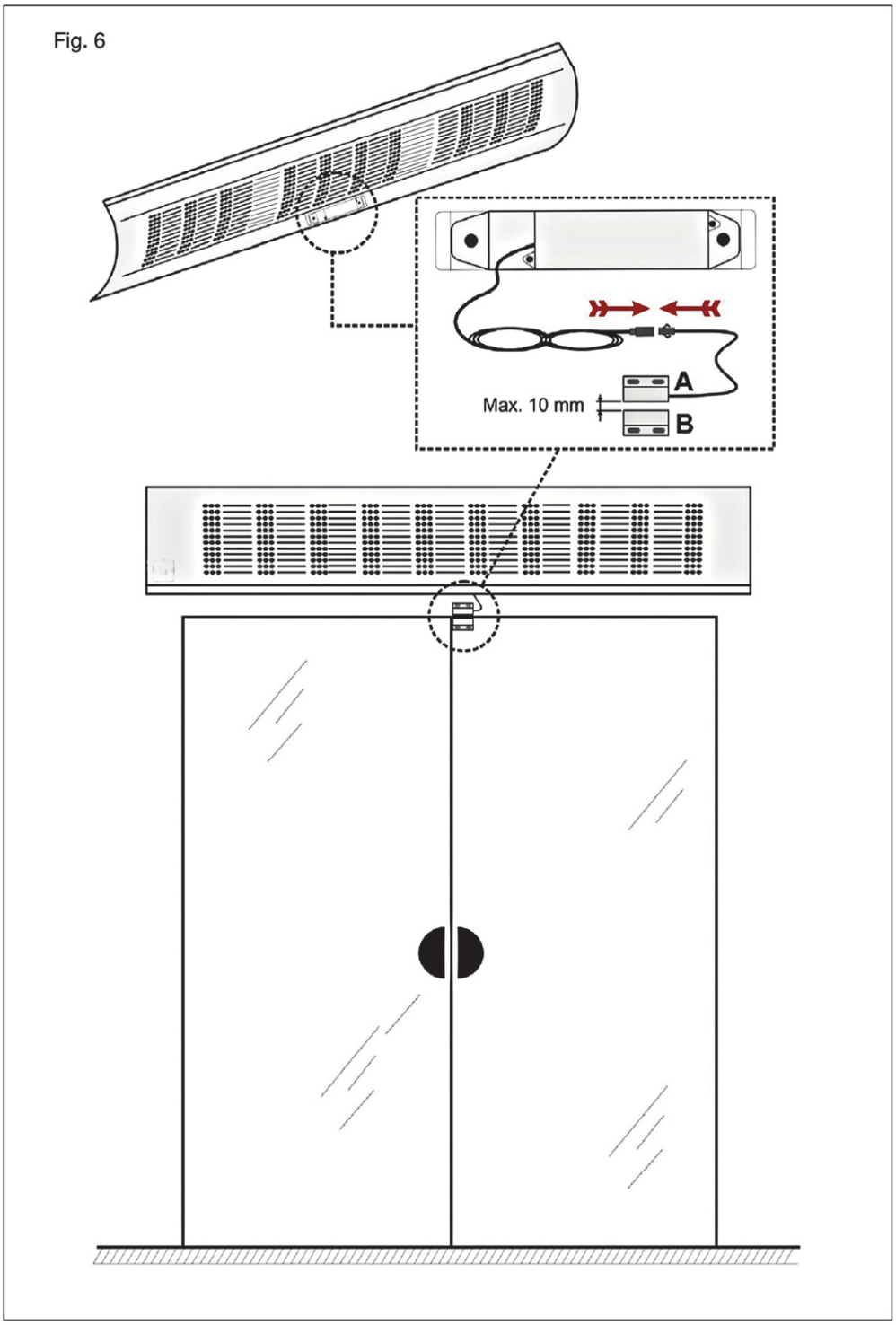

FRIMEC AC SPAIN, S.A.
C/ De Las Moreras, Parc.1, N68
Parque Empresarial Camporrosso Sur
28350 Ciempozuelos
Madrid
ESPAÑA

INTERFRIMEC, S.A.
Quinta Sra. Da Rocha, E.N.10-km 135.
22691-901 Santa Iria de Azoia
Lisboa
PORTUGAL

www.frimec-international.es