MANUAL DE USUARIO

Termostato digital

MODELO: TD-002

Español

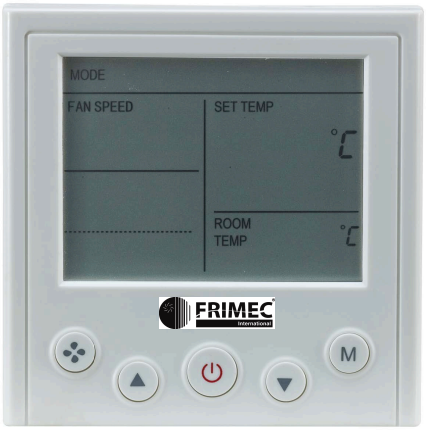

Gracias por adquirir nuestro producto.
Antes de utilizar la unidad, lea este manual atentamente y consérvelo para futuras consultas.

Manual de operación e instalación del controlador electrónico de temperatura

El controlador de temperatura electrónico TD-002 es adecuado para la industria, edificios comerciales y familiares. Este control cableado controlará como terminal central los aires acondicionados fancoils. Este controlador de temperatura dispone de un display que se muestra a través de una pantalla de cristal líquido, y éste puede ser fácil de operar y mostrar un funcionamiento estable.

Con él dispone del ajuste de la temperatura de la habitación, la compensación de la misma, cuatro tipos de velocidades del ventilador, interruptor de modo de trabajo, encendido y apagado del temporizador y la función reloj.

Funciones del producto:

Botón de funciones: Botón de encendido (⏻), botón modo (M), botón velocidad del ventilador (✣),teclas de ajuste (▼ , ▲).

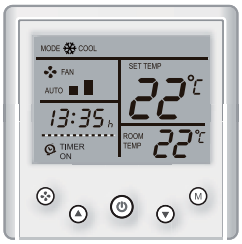

1 Operación

- ON/OFF: Presione el botón “ ⏻ ” una vez, entonces la unidad y el display de la pantalla se mostrarán operativos; presione de nuevo, y la unidad y el display se apagarán.
- Modo de ajuste: Bajo la interfaz predeterminada, presione el botón “M”, para cambiar el modo (Heat, Cool).
- Ajuste de la velocidad del ventilador: Bajo esta interfaz, presione el botón “✣ ” , con el que puede definir la velocidad del ventilador (Auto, Low, Med, High).
- Ajuste de temperatura: Bajo esta interfaz, presione el botón “▼” para que decrezca el ajuste de la temperatura (presionar durante 3s y continúe el ajuste), presione “ ▲ ” para incrementar el ajuste de temperatura (presionar durante 3s para continuar el ajuste); cada vez que se presiona cambia 1℃ .
- Ajuste del temporizador: Presione el botón “M”, y el “hh” en el “hh:mm” parpadeará (en el tiempo “TIMING ON” el icono se mostrará), presione “ ▼ ” o “ ▲ ” para ajustar el temporizador una hora (presionar durante 3s para continuar el ajuste); presione el botón “✣ ” de nuevo, el “mm” en el “hh:mm” parpadeará, presione “ ▼ ” o “ ▲ ” para ajustar el temporizador del minutero. (Mantenga presionado 3s para continuar el ajuste), presione el botón “M” para confirmar (no puede operar el botón durante 5s si no ha sido confirmado. Presione el botón “M” antes de la confirmación para entrar en el ajuste del TIMING OFF y volverá a la interfaz por defecto.
- Ajuste del temporizador: Entrar en el ajuste del temporizador, presionando el botón “M”, hasta que el “hh” en el “hh:mm” parpadee (en el tiempo de “timing off” el icono se mostrará), presione “ ▼ ” o “ ▲ ” para ajustar el temporizador en las horas (mantener pulsado durante 3s para continuar el ajuste); presione el ajuste del botón “✣ ” de nuevo, el “mm” en el “hh:mm” parpadeará, presione “ ▼ ” o “ ▲ ” para poner el minutero del temporizador en off (mantenga presionado durante 3s para continuar el ajuste), presione el botón “M” para la confirmación (si no opera durante 5s será autoconfirmado, presione el botón “M” antes de confirmar y entrará en el ajuste del reloj) y volverá a la interfaz por defecto.
- Ajuste del reloj: Entrar en el ajuste del temporizador, presione el botón “M”, hasta que “hh” en el “hh:mm” parpadee (en el tiempo “TIMING ON” y “TIMING OFF ” los iconos no se mostrarán), presione “ ▼ ” o “ ▲ ” para ajustar la hora del reloj (mantenga presionado durante 3s para continuar el ajuste); presione el botón “ ✣ ” de nuevo, el “mm” en el “hh:mm” parpadeará , presione “ ▼ ” o “ ▲ ”para ajustar el minutero del reloj (mantenga presionado durante 3s para continuar el ajuste, presione el botón “M” para confirmar (si no opera durante 5s será autoconfirmado, presione el botón “M” antes de confirmar y entrará en el ajuste del reloj) y volverá a la interfaz por defecto.
- Cancelar el TIMING ON: durante el ajuste del temporizador, el ajuste es “00:00” o bajo la interfaz que se muestra por defecto presione la llave “ ✣ ” durante 3s para cancelar el TIMING ON.
- Cancelar el TIMING OFF: durante el ajuste del timing off, el ajuste del tiempo será “00:00” o bajo la interfaz que se muestra por defecto presione la llave “✣ ” durante 3s para cancelar el timing off.
- Compensación del ajuste de temperatura: Bajo el apagado, presione los botones “▼ y ▲” durante 3s, en el display de “SETTING TEMP” y se mostrarán los valores de compensación de temperatura; presione el botón “✣ ” para cambiar la compensación de temperatura más-menos, presione “ ▼ ” o “ ▲ ” para ajustar la compensación de los valores de compensación de temperatura (mantenga presionado un tiempo para entrar en ajustes), presione el botón “M” para confirmar (si no opera durante 5s será autoconfirmado) y volverá al estado de apagado.

2 Parámetros técnicos

Nombre	Control electrónico de temperatura
Modelo	TD-002
Alimentación eléctrica	AC220V±10％,50Hz
Consumo	<2W
Corriente	<1A
Control de la precisión de la temperatura	±1˚C
Precisión de la pantalla de la temperatura interior	1˚C
Rango de ajuste de temperatura	17～30˚C
Temperatura de almacenamiento	-5～55˚C
Temperatura de trabajo	5～45˚C
Humedad relativa	<92%
Método de instalación	Empotrable
Material de la superficie	ABS
Tamaño de la superficie	86×86×15mm

3 Alarma

Cuando el control de temperatura trabaja por encima de la temperatura adecuada, el display perteneciente a la “temperatura de la habitación” mostrará “ E1 ”。

CUIDADO

Disponga del cableado como en la figura del diagrama de cableado. Hay salida de aire alrededor de la cubierta del regulador de la temperatura, por lo tanto por favor instale el control cableado una vez pintada y secada la pared, para evitar que entre agua, arena etc en el controlador y que pueda causar daños.

Guía de mantenimiento:

Si el controlador no puede controlar con normalidad el fan coil, por favor contacte con el servicio técnico o de venta.

4 Diagrama cableado

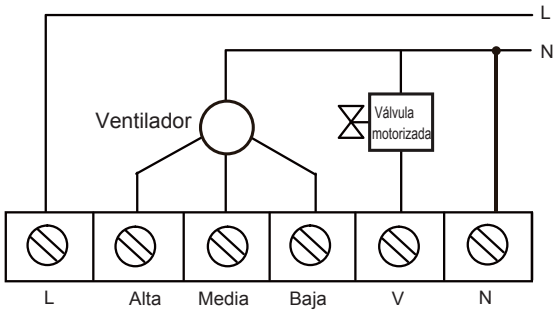

5 Accesorios de la caja

Nombre	Cantidad
Instrucciones de instalación y operación	1 pieza
Tornillos (M4)	2 tornillos

6 Instrucciones de instalación

1. Como muestra la figura conecte los terminales del producto con los cables reservados en la caja 86;

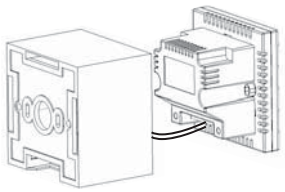

2. Abra la cubierta frontal desde las posiciones de los botones inferiores;

3. Utilice los tornillos M4 para instalar la parte inferior en la caja (la profundidad requerida del fondo de la caja ≥ 50mm) (disponible para venta)

4. Fije la cubierta frontal.

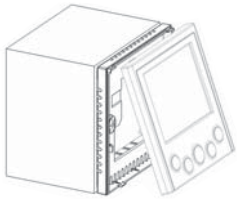

FRIMEC AC SPAIN, S.A.
C/ De Las Moreras, Parc.1, N68
Parque Empresarial Camporrosso Sur
28350 Ciempozuelos
Madrid
ESPAÑA

INTERFRIMEC, S.A.
Quinta Sra. Da Rocha, E.N.10-km
135.22691-901 Santa Iria de Azoia
Lisboa
PORTUGAL